本公司智慧财产未经许可不得复制
ming biao copyright,may not be used without permission from ming biao.

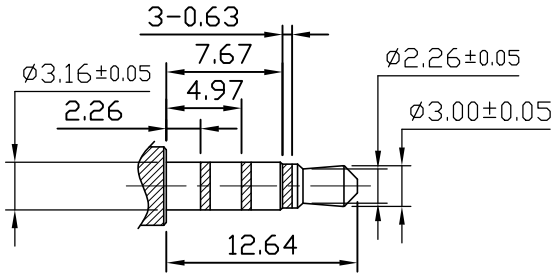

(ø3.50mm 4 POLE PLUG DETAIL DRAWING)

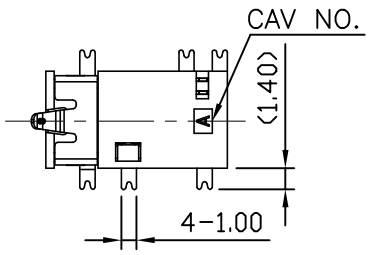

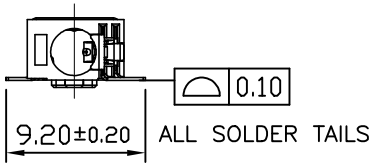

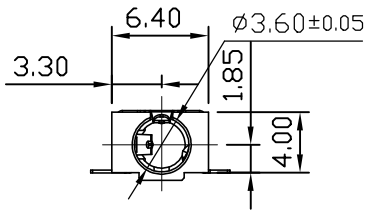

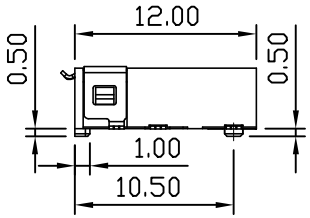

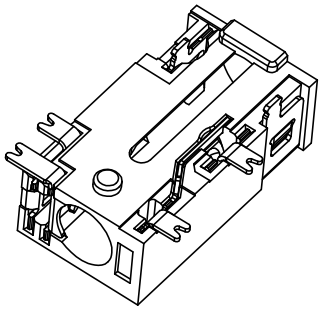

3D VIEW

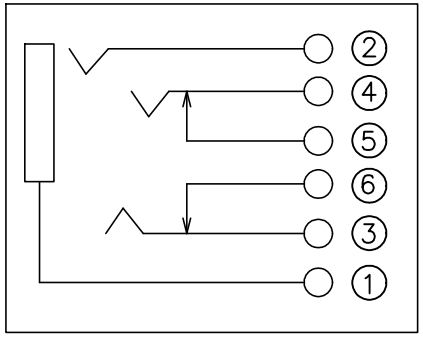

CIRCUIT

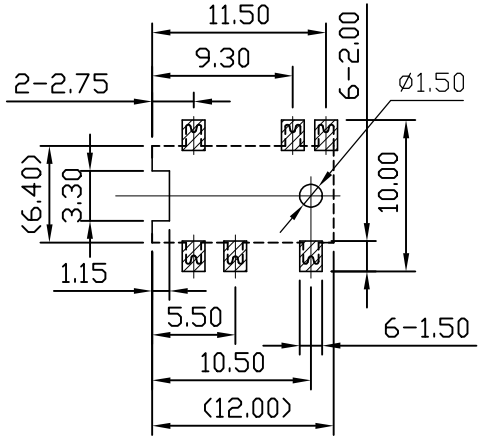

RIGHT PACKING P.C.B LAYOUT
TOP VIEW

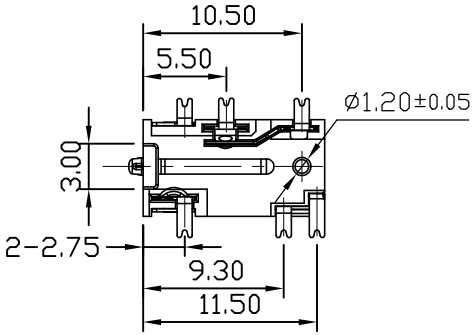

技术要求：

1. 电气及机械特性要求如下：
   - 1.1 接触阻抗：50mΩ以下；
   - 1.2 绝缘阻抗：100MΩ以上；
   - 1.3 耐电压：500V AC以上；
   - 1.4 耐插拔：5,000次以上；
   - 1.5 插入力：0.3~3.0kgf（3~30N）；
   - 1.6 拔出力：0.3~3.0kgf（3~30N）.
2. 除特殊说明外，无标示的尺寸均为参考尺寸：
3. 产品符合RoHS环保标准要求.

MING BIAO 铭标 2024.09.23 ISSUED R&D DEPT

RoHS COMPLIANT · Pb Pb-Free · HF Halogen Free

东莞市铭标电子科技有限公司
Ming Biao Electronic Technology Co. ,Ltd.

TOLERANCE				DESIGN	DATE	TITLE	PHONE JACK
UNLESS OTHERWISE STATED				wyj	2024. 09. 23		
X.X	±0.20	SIZE	A4	CHKD	DATE	MODEL	ST-266-S
X.XX	±0.15	REV	A				
X.XXX	±0.10	UNIT	mm	APPD	DATE	SHEET	1/3
∠	±2°	SCALE	2:1			PRINT DATE	2025.07.07