本公司智慧财产未经许可不得复制
ming biao copyright,may not be used without permission from ming biao.

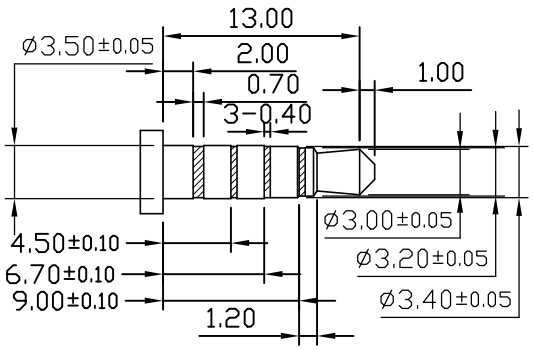

(ø3.50mm 5 POLE PLUG DETAIL DRAWING)

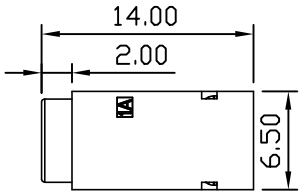

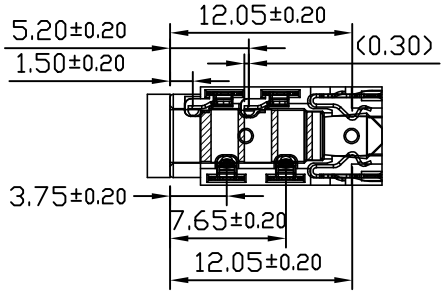

5 级插头接触点位置尺寸

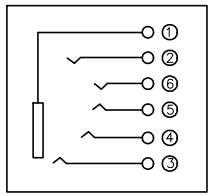

CIRCUIT

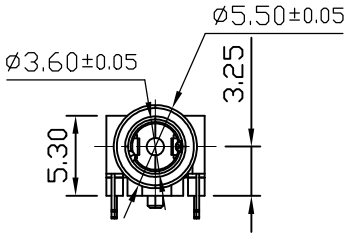

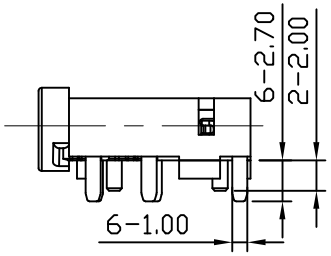

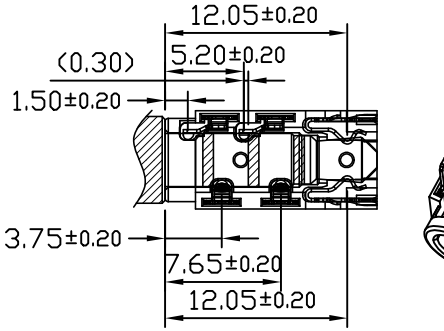

4 级插头接触点位置尺寸

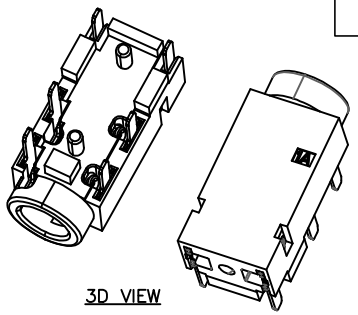

3D VIEW

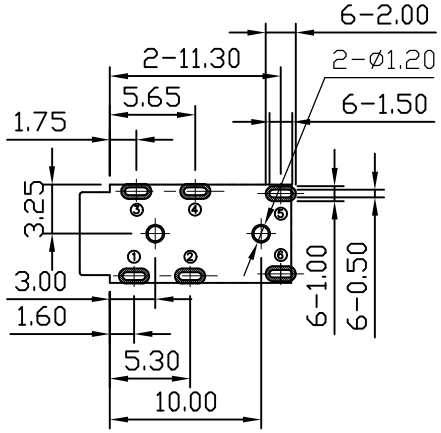

RECOMMENDED PCB LAYOUT
TOP VIEW

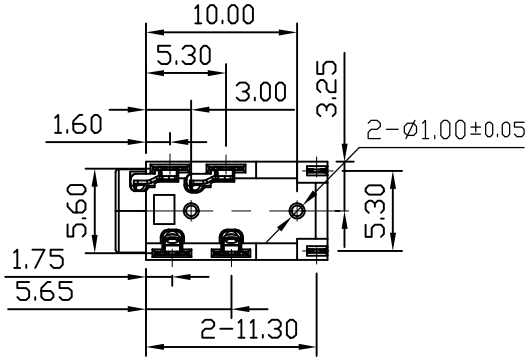

技术要求：

1. 1.1：额定电流：1A
   1.1 接触阻抗：50mΩ以下；
   1.2 绝缘阻抗：100MΩ以上；
   1.3 耐电压：500V AC以上；
   1.4 耐插拔：6,000次以上；
   1.5 插拔力：
   寿命测试前:7~30N
   寿命测试后:4~30N
2. 产品符合RoHS环保标准要求.

MING BIAO 铭标 2024.09.24 ISSUED R&D DEPT

RoHS COMPLIANT Pb Pb-Free HF Halogen Free

东莞市铭标电子科技有限公司
Ming Biao Electronic Technology Co. ,Ltd.

TOLERANCE				DESIGN	DATE	TITLE	PHONE JACK
UNLESS OTHERWISE STATED				wyj	2024. 09. 24		
X.X	±0.20	SIZE	A4	CHKD	DATE	MODEL	ST-351-T
X.XX	±0.15	REV	A				
X.XXX	±0.10	UNIT	mm	APPD	DATE	SHEET	1/3
∡	±2°	SCALE	2:1			PRINT DATE	2025.07.08